36. Progr.

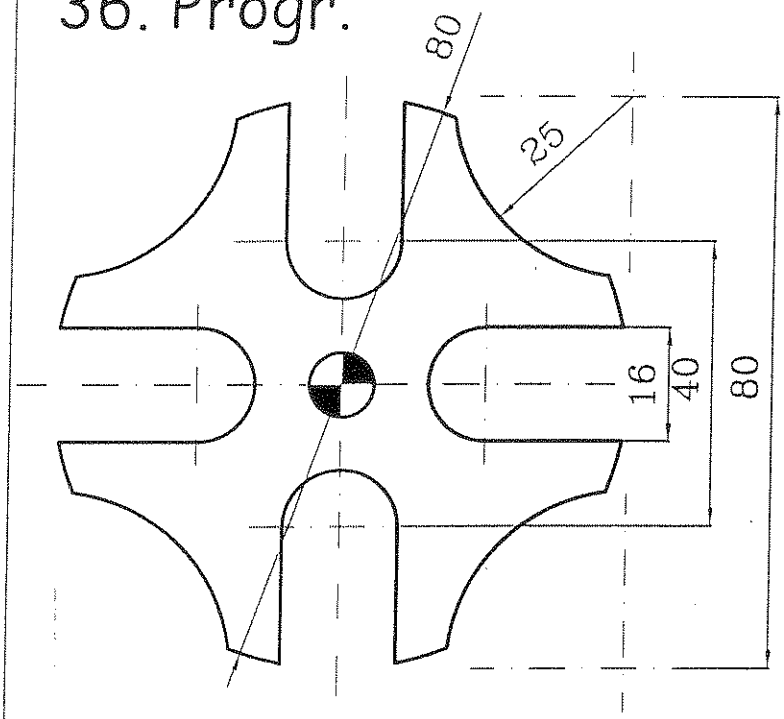

37. Progr.

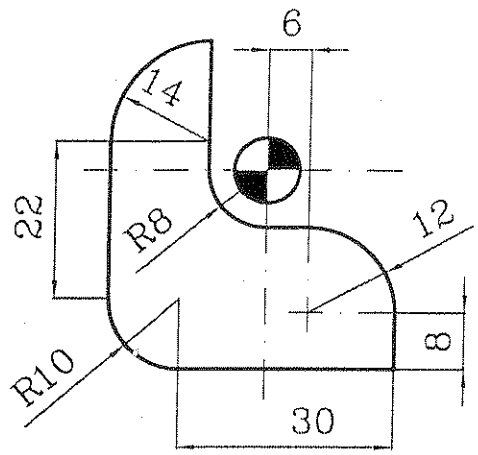

38. Progr.

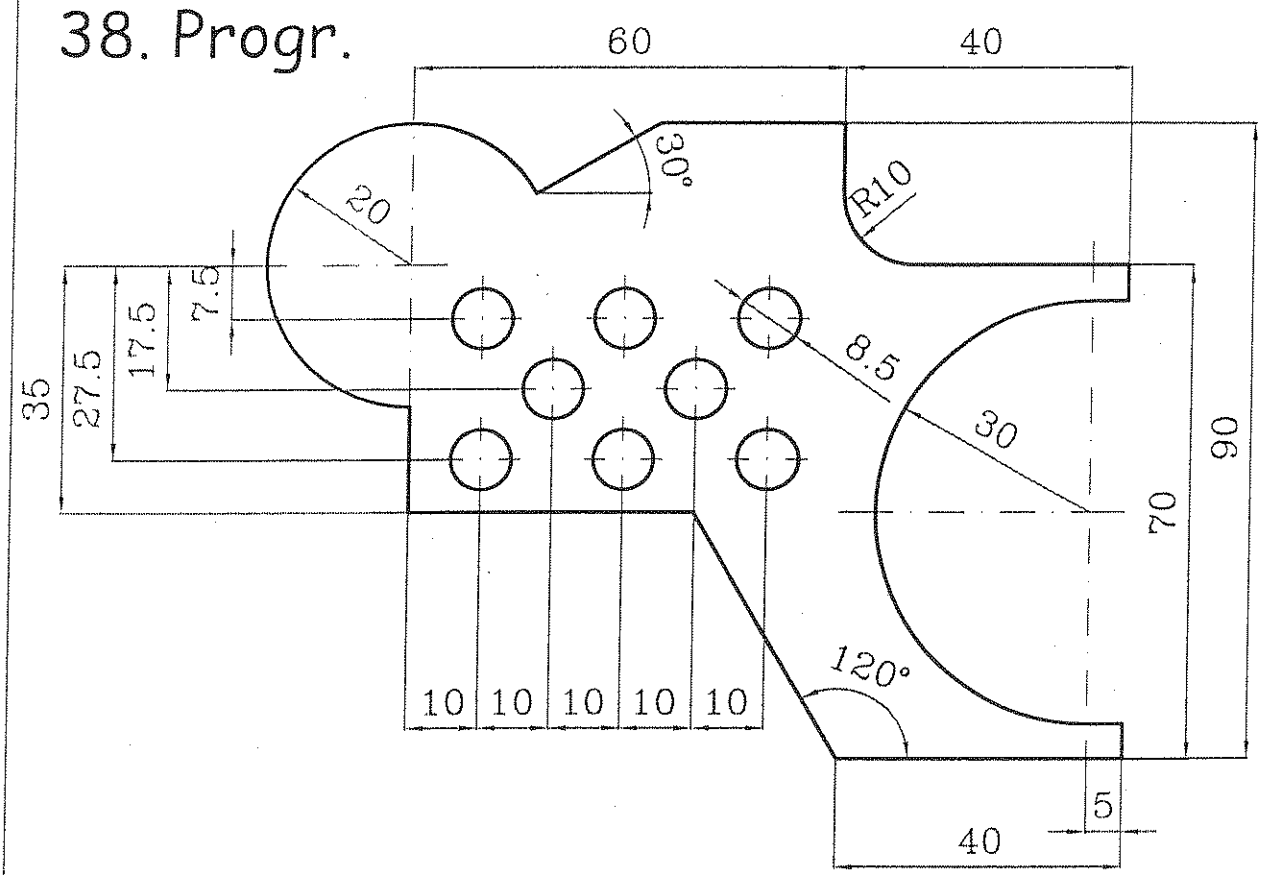

Erremintak: T8 R4,25 L10 Barautza Vc=25 m/min. Av=0,16 mm./v

T4 R4 L16,938 Fresa Vc=30 m/min. Az=0,025 mm./hortzeko

T3 R25 L11,065 Planeatzeko Fresa Vc=125 m/min. Az=0,1 mm./hortzeko

ESKALA	IKASLEA		PROG. IZENA
DATA	2005	OTEITZA Lizeo Politeknikoa	MEKANIZAZIO BIDEZKO
MARRAZTUA	Iñigo Aranguren		PRODUKZIOA 2. MAILA
BAIEZTATUA			MEKANIKA